Mercedes-Benz
The standard for buses.

Supreme Automobile

Détails du contact

+243 832 733 333
info@supremeautomobiledrc.com
No. 5406, 12ème Rue Industriel C/Limete, Kinshasa, DRC
Numero 11.015, Commune de Ngaliema, Kinshasa, RDC

www.supremeautomobiledrc.com

Supreme Automobile

Mercedes-Benz
The standard for buses.

Authorized Distributor

www.supremeautomobiledrc.com

Supreme Automobile

Mercedes-Benz
The standard for buses.

À Propos De Nous

Supreme Automobiles, les distributeurs officiels pour les ventes et le service pour Mercedes Benz bus en RDC.

USP

- Une des maisons de commerce les plus réputées de la RDC.
- 30 ans d'expérience en RDC.
- Plus de 20 ans d'expérience en logistique.
- Alliance experte des acteurs clés du marché.
- Nous avons notre propre unité de fabrication de carrosseries d'autobus en RDC à Kinshasa.
- Nous assurons le meilleur service après-vente et la disponibilité des pièces de rechange en raison de l'usine locale de fabrication, contrairement à d'autres entreprises du pays.
- Délais d'exécution réduits pour l'entretien et les pièces de rechange grâce à la fabrication locale.
- Salle d'exposition ultramoderne, pour offrir la meilleure expérience de classe à nos clients.
- Mécaniciens qualifiés de Mercedes.
- Solide soutien des ressources nécessaires en termes de main-d'œuvre, de machines et de gestion.

Supreme Automobile

Mercedes-Benz
The standard for buses.

About Us

Supreme Automobiles, the official distributors for sales and service for Mercedes Benz buses in DRC.

USP

- One of the most reputed business houses of DRC.
- 30 years of experience in DRC.
- 20+ years of experience in logistics.
- Expert alliance of key players in the market.
- We have our in-house bus body manufacturing unit in DRC at Kinshasa.
- We assure best after sales service support and spare parts availability because of local manufacturing facility, unlike other companies in the country.
- Low turn around time for service and spares due to local manufacturing.
- State of the art showroom to give best in class experience to our customers.
- Trained mechanics from Mercedes.
- Strong back up of required resources in terms of manpower, machinery and management.

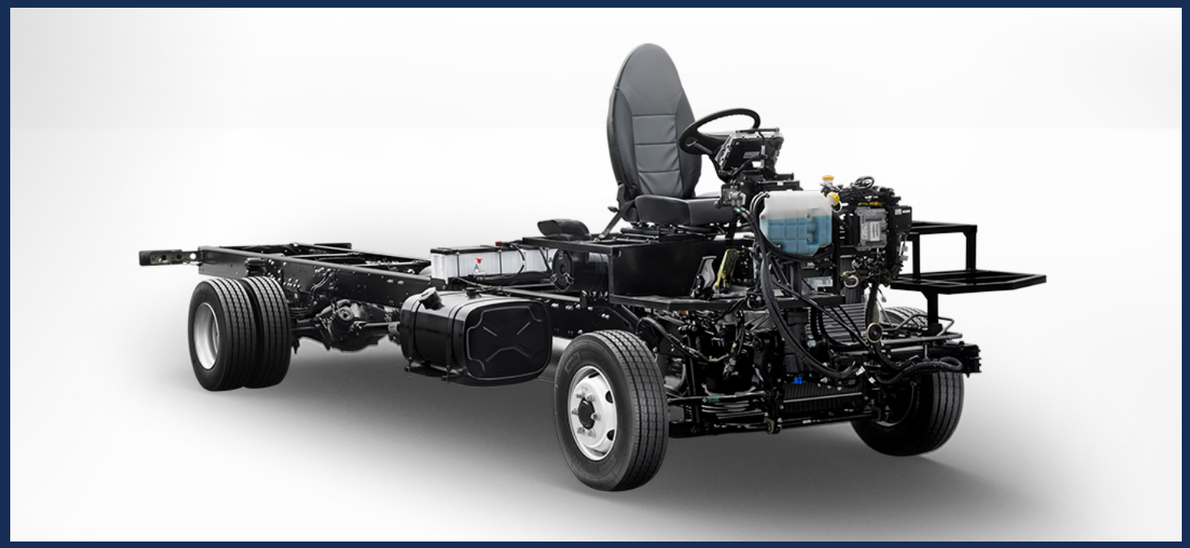

917

Le châssis Mercedes-Benz 917 est un châssis de bus à plancher surélevé avec un moteur de 170 hp monté à l'avant. Ce châssis bus est prêt pour le montage de carrosseries d'autobus pouvant accueillir jusqu'à 37 personnes. Le châssis sera disponible en tant que produit "compétitif et abordable", soutenu par les niveaux de qualité et de service Mercedes-Benz. Ce châssis bus trouvera une utilisation dans les écoles, les navettes, les petites entreprises, les marchés touristiques et religieux.

Description

- Le châssis est propulsé par le moteur de plate-forme 4D34i-Daimler, axé sur l'efficacité énergétique et la fiabilité.
- Le moteur produit 170 Hp avec un couple de sortie de 520 Nm @ 1500 rpm assurant une puissance optimale pour répondre à vos exigences.
- Le châssis est équipé de la transmission manuelle M036/6 vitesses, une boîte de vitesses douce et robuste pour une conduite sans effort.
- Le cadre et la suspension sont conçus pour fonctionner lors d'une utilisation robuste par conception, y compris la suspension à ressort parabolique pour une conduite plus douce et moins de transfert des ondulations de la route.

Supreme Automobile
Mercedes-Benz
The standard for buses.

917

The Mercedes-Benz 917 chassis is a raised-floor bus chassis with a front-mounted 170 Hp engine. This bus chassis is ready for fitment of bus bodies seating up to 37 people. The chassis will be available as a "competitive and affordable" product, supported by Mercedes-Benz quality and service levels. This Bus chassis will find use in schools, shuttles, smaller companies, tourist and church markets.

Description

- The chassis is powered by the 4D34i – Daimler platform engine, with fuel efficiency and reliability at its core.
- The engine produces 170 Hp with output torque of 520 Nm @ 1500 rpm ensuring optimum power to meet your requirements.
- The chassis is equipped with the M036/6 speed manual transmission a smooth and robust gearbox for an effortless ride.
- The frame and suspension is built for performing during rugged use by design, including parabolic spring suspension for softer ride and less transfer of road undulations.

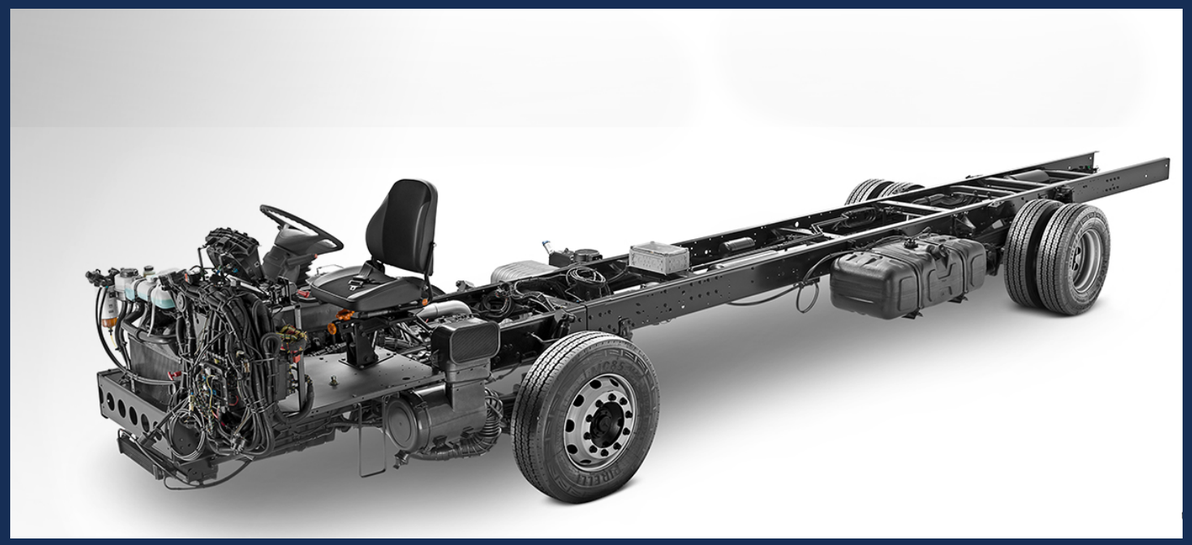

1723

Le châssis Mercedes-Benz 1723 est un châssis de bus à plancher surélevé avec un moteur 230 Hp monté à l'avant. Ce châssis bus est prêt à équiper des caisses de bus jusqu'à 49 places. Le châssis sera disponible en tant que produit "compétitif et abordable", soutenu par les niveaux de qualité et de service de Mercedes-Benz. Ce châssis bus trouvera une utilisation dans les écoles, la navette, les petites entreprises, les marchés touristiques et religieux.

Description

- Le châssis est propulsé par le moteur de plate-forme OM 906 - Daimler, axé sur l'efficacité énergétique et la fiabilité.
- Le moteur produit 230 Hp avec un couple de sortie de 810Nm @ 1200-1500 rpm assurant une puissance optimale pour répondre à vos exigences.
- Le châssis est équipé de la transmission manuelle G85 (Daimler Mercedes-Benz) 6 vitesses, une boîte de vitesses douce et robuste pour une conduite sans effort.
- Le cadre et la suspension sont conçus pour fonctionner dans une utilisation intensive, y compris la suspension à ressort parabolique pour une conduite plus douce et moins de transfert des ondulations de la route.

Supreme Automobile
Mercedes-Benz
The standard for buses.

1723

Mercedes-Benz 1723 Chassis is a high-floor bus chassis with a front-mounted 230 Hp engine. This bus chassis is ready to equip bus bodies with up to 49 seats. The chassis will be available as a "competitive and affordable" product, backed by Mercedes-Benz quality and service levels. This bus chassis will find use in schools, commuting, small businesses, tourist and church markets.

Description

- The chassis is powered by the OM 906 - Daimler platform engine, which focuses on fuel efficiency and reliability.
- The engine produces 230 Hp with an output torque of 810Nm @ 1200-1500 rpm ensuring optimum power to meet your demands.
- The chassis is equipped with the G85 (Daimler Mercedes-Benz) 6-speed manual transmission, a smooth and robust gearbox for effortless driving.
- The frame and suspension are built to perform in heavy-duty use by design, including parabolic spring suspension for a smoother ride and less transfer of road ripples.

917 Euro III LHD 4800 WB

Seating Capacity & Door

Drive	: LHD
Seating Capacity & Seats Layout	: City Bus- 2X2 layout - 35+D+C
Optional (Options are available)*	Staff Bus - 3X2 layout - 35+D
Passengers Doors	: Optional 1 & 2 (Both options are available)*
AC provision	: Yes as per customer requirement*

Engine

Model	: 4D34i
Type	: 4 cyl, vertical in-line, turbo-charged and inter-cooled
Emission standard	: Euro III
Maximum power	: 170 hp (125 kW) @ 2500 rpm
Maximum torque	: 520 Nm @ 1500 rpm
Engine CC	: 3900cc (3.9 Ltr. Engine)

Gearbox

Model	: M036/6
Number of gears	: 6 forward and 1 reverse
Mode of operation	: Manual

Suspension

Front axle	: Parabolic leaf springs
Rear axle	: Parabolic leaf springs
Stabilizer bar	: Yes

Electrical & Electronics

Cluster	: Instrument cluster
System output	: 24 V
Battery	: 2 x 120 Ah
Alternator/Make	: 80+ 80 Ah (Lucas TVS)

Additional Features

ABS	: Yes
Demister Provision	: Yes
Fuel tank	: 200 lts

Dimensions (mm)

Overall Length Chassis /Bus	: 8066/9045 (9 Meter)
Overall Height Chassis /Bus	: 1845/2950 (3 Meter)
Overall Width Chassis /Bus	: 2199/2350 (2.4 Meter)
Wheelbase Chassis /Bus	: 4800 (4.8 Meter)
Front Overhang Chassis /Bus	: 1193/1385
Rear Overhang Chassis /Bus	: 2000/2860
Ground clearance +	: 200

Clutch

Type	: Special organic, single disc
Disc diameter	: 325 mm

Brakes

Service brake	: Dual circuit, full air Scam tTType drum
Front & Rear brake drum diameter	: 325 mm
Exhaust brake	: Activated via foot pedal
Brake liner automatic slack adjuster	: Yes

Front Axle

Type	: IF 3.6, reverse elliott 'I' beam
Braking area	: 1383 sq cm
Lining thickness	: 15 mm

Rear Axle

Make/Type	: Dana-S130
Braking area	: 1383 sq cm
Lining thickness	: 15 mm
Rear axle ratio	: 5.13

Steering

Make/Type	: Rane /Intergral hydraulic power assisted steering
steering column	: Telescopic & Adjustable
teering position	: Left hand drive

Tires

Tyres Size	: 215/75 R 17.5
Rims	: 6" x 17.5"
Inflation Pressure Front (psi) Front	: 105 psi
Inflation Pressure Front (psi) Rear	: 105 psi

Mass (kg)

Manufacturer's Gross Vehicle Weight (GVW)	: 9600
Tare (T) Kerb weight chassis/ Bus	: 2812/5824
Manufacterer's Rear Axle Weight	: 6000
Manufacterer's Front Axle Weight	: 3600

Supreme Automobile
Mercedes-Benz
The standard for buses.

1723 Euro Ill LHD 5950 WB

Seating Capacity & Door

Drive	: LHD
Seating Capacity & Seats Layout	: City Bus- 2X2 layout - 47+D+C
Optional (Options are available)*	Luxury Bus- 2X2 layout - 43+D+C
	Staff Bus - 3X2 layout - 62+D
Passengers Doors	: Optional 1 & 2 (Both options are available)*
AC provision	: Yes as per customer requirement*

Engine

Model	: OM 906
Type	: 6 cyl, vertical in-line, turbo-charged and inter-cooled
Emission standard	: Euro III
Maximum power	: 230 hp (170 kW) @ 2200 rpm
Maximum torque	: 810 Nm @ 1200 - 1500 rpm
Engine CC	: 6400cc (6.4 Ltr. Engine)

Gearbox

Model	: G 85
Number of gears	: 6 forward and 1 reverse
Mode of operation	: Manual

Suspension

Front axle	: Parabolic
Rear axle	: Parabolic
Stabilizer bar	: Yes

Electrical & Electronics

luster	: Instrument cluster
System output	: 24 V
Battery	: 2X 200 Ah
Aiternator	: 1 x100 Ah

Additional Features

ABS	: Yes
Demister Provision	: Yes
Fuel tank	: 380 lts

Dimensions (mm)

Overall Length Chassis /Bus	: 11765/11995 (12 Meter)
Overall Height Chassis /Bus	: 2608/3176 (3.2 Meter)
Overall Width Chassis /Bus	: 2428/2600 (2.6 Meter)
Wheelbase Chassis /Bus	: 5950 (6 Meter)
Front Overhang Chassis /Bus	: 2305/2505
Rear Overhang Chassis /Bus	: 3510/3510
Ground clearance +	: 285/211

Clutch

Type	: SETCO , organic, single disc
Disc diameter	: 395 mm

Brakes

Service brake	: Dual circuit, full air Scam tType drum
Front & Rear brake drum diameter	: 410 mm
Exhaust brake	: Activated via foot pedal
Brake liner automatic slack adjuster	: Yes

Front Axle

Type	: IF 6.6, reverse elliott 'I' beam
Braking area	: 2754 sq cm
Lining thickness	: 15 mm

Rear Axle

Make/Type	: IR 440, fully floating Type
Braking area	: 2754 sq cm
Lining thickness	: 15 mm
Rear axle ratio	: 5.22

Steering

Make/Type	: ZF / Intergral hydraulic power assisted steering
Teering column	: Telescopic & Adjustable
Steering position	: Left hand drive

Tires

Tyres size	: 295/80 R 22.5
Rims	: 8.25" x 22.5"
Inflation Pressure Front (psi) Front	: 110 psi
Inflation Pressure Front (psi) Rear	: 110 psi

Mass (kg)

Manufacturer's Gross Vehicle Weight (GVW)	: 17000
Tare (T) Kerb weight chassis/ Bus	: 5259/10900
Manufacterer's Rear Axle Weight	: 10500
Manufacterer's Front Axle Weight	: 6500

Usine de Montage

Notre équipe d'experts a planifié, conçu, exécuté et construit la toute première usine de montage carrosserie automobile à Kinshasa, en République démocratique du Congo, qui peut accueillir vingt-quatre bus à la fois à travers douze étapes différentes de construction et d'assemblage. Chaque étape est méticuleusement planifiée et organisée pour construire des carrosseries automobiles de haute qualité. Le processus suivi pour la construction de carrosseries automobiles robustes est non seulement orienté client, mais également certifié ISO 9001:2015.

Test de fuite d'eau et cabine de peinture

Chaque carrosserie automobile, après avoir été construite avec les dernières techniques et machines, subit une série de tests pour garantir que seuls les meilleurs véhicules de qualité sont livrés à nos clients. Chaque véhicule est également exposé à notre configuration de Test de fuite d'eau interne, où les véhicules résistent à l'eau à haute pression sous tous les angles. Cette étape vérifie que la structure construite est étanche dans la mesure requise.

Après le Test de fuite d'eau, les véhicules sont emmenés dans notre cabine de peinture interne pour les peindre dans une atmosphère qui garantit que la peinture de carrosserie est à l'abri de la poussière et d'autres contaminations externes dans la mesure du possible. Il en résulte que les véhicules ont une brillance et une finition supérieures lorsqu'ils sortent de la cabine de peinture.

Supreme Automobile
Mercedes-Benz
The standard for buses.

Body Building Plant

Our Team of experts have planned, designed, executed and built the first ever automobile body building plant at Kinshasa, Democratic Republic of Congo which can accommodate twenty-four buses at time through twelve different stages of building and assembly. Each stage is meticulously planned and organised to build high quality automobile bodies. The process that is followed for building robust automobile bodies is not only customer oriented but also ISO 9001:2015 certified.

Shower Test and Paint Booth

Every automobile body after being built with latest techniques and machinery, undergoes a series of tests to ensure that only the best quality vehicles are delivered to our customers. Every vehicle is also exposed to our in-house shower test set-up, where the vehicles withstand water with high-pressure from every angle. This step ascertains that the structure built is waterproof to the required extent.

After the shower test the vehicles are taken to our in-house paint booth to paint them in an atmosphere which ensures that the body paint is safe from dust and other external contamination to the maximum extent possible. This results in the vehicles having a superior shine and finish when they come out of the paint booth.

Supreme Automobile

Mercedes-Benz
The standard for buses.

Pourquoi Supreme Automobiles

L'Excellence Opérationnelle

Nos experts certifiés sous la direction d'une direction astucieuse garantissent l'efficacité opérationnelle pour le rendement souhaité.

Amélioration Continue

Nous sommes déterminés à nous améliorer avec les marchés en constante évolution.

Solutions Innovantes

L'innovation commerciale, c'est-à-dire la nouveauté + la rentabilité, est ce à quoi notre équipe aspire TOUS LES JOURS.

Experts Certifies

Les experts certifiés ISO apportent l'excellence à notre équipe, qui apporte l'excellence à nos clients.

Ciblage et Positionnement

Avec nos marchés cibles identifié, nous sommes positionnés pour les servir au mieux de nos capacités.

Approche Personnelle

Lorsque vous venez nous voir pour une solution, nous nous assurons que ce n'est plus seulement votre problème, mais le nôtre.

Supreme Automobile

Mercedes-Benz
The standard for buses.

Why Supreme Automobiles

Operational Excellence

Our Certified Experts under the leadership of an astute management ensure operational efficiency for desired output.

Coutinuous Improvement

We are determined to improve with the ever evolving markets.

Innovative Solutions

Business innovation, i.e. novelty + cost effectiveness is what our team aspires towards EVERYDAY.

Certified Experts

ISO Certified Experts bring excellence to our team, which brings excellence to our customers.

Targeting and Positioning

With our target markets identified, we are positioned to serve them to the best of our capability.

Personal Approach

When you come to us for a solution, we'll ensure that it's not just your problem anymore, but ours.

Supreme Automobile

Mercedes-Benz
The standard for buses.

Solutions À Guichet Unique

Vente

Achetez des bus robustes et de qualité suprême soutenus par la puissance et la qualité des châssis Mercedes Benz (Daimler).

Prestations de Service

Notre station-service désignée s'assure que nous sommes avec vous même après la vente.

Pièces de Rechange

Nous mettons à disposition des pièces de rechange pour le service des bus ainsi que pour les ventes secondaires.

Supreme Automobile

Mercedes-Benz
The standard for buses.

One Stop Solutions

Sale

Buy robust and supreme quality buses supported by the power and quality of Mercedes Benz (Daimler) chassis.

Service

Our designated service station ensures that we are with you even after the sale.

Spares

We make spare parts available for service of buses as well as for secondary sale.